Plánovač IXMO

Vaše sestava na míru

Obrázek v pochromovaném provedení.

Oblast použití:	Vana
Regulační technika:	Páková směšovací armatura
Spotřebitel:	3
Design:	Kulatá
Rukojeť:	Comfort
Oberfläche:	Černý chrom leštěný

Plánovač IXMO

Vaše sestava na míru

KEUCO

Páková směšovací armatura podomítková DN 15
Art.-Nr. 59551129501

Podomítková funkční jednotka pro pákovou směšovací armaturu DN 15
Art.-Nr. 59551000070

Trojcestný přepínací ventil podomítkový s napojením hadice DN 15
Art.-Nr. 59548121101

Podomítková funkční jednotka pro trojcestný přepínací ventil s napojením hadice DN 15
Art.-Nr. 59548000170

Rameno sprchy
Art.-Nr. 51688120300

Rameno sprchy
Art.-Nr. 51689120100

Podomítková funkční jednotka univerzální DN 15
Art.-Nr. 59547000170
Upozornění:
Fakultativní pro jednoduchou instalaci výrobků s připojením 1/2 coulu v kombinaci s montážní kolejnicí

Plánovač IXMO

Vaše sestava na míru

KEUCO

Hlavová sprcha
Art.-Nr. 51686120100

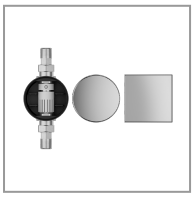

Přerušovač trubky
Art.-Nr. 59949000070

Krytka
Art.-Nr. 59949120001

Montážní kolejnice
Art.-Nr. 59570000001

Upínací úhelník
Art.-Nr. 59571000001

Na přání je rovněž k dodání vhodná páková umyvadlová směšovací armatura IXMO:

Páková umyvadlová směšovací armatura
Art.-Nr. 59516121101

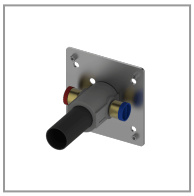

Podomítková funkční jednotka pro pákovou umyvadlovou směšovací armaturu
Art.-Nr. 59916000075

IXMO

59551129501 Páková směšovací armatura podomítková DN 15

NÁKRES

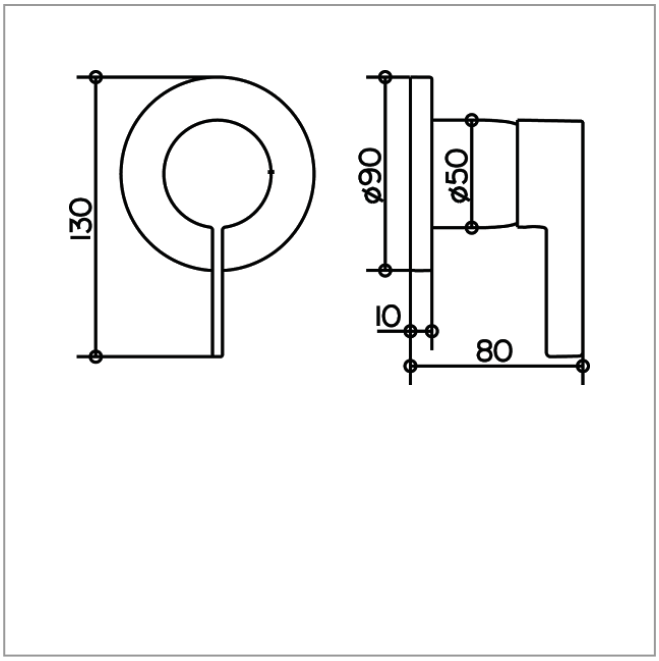

POPIS PRODUKTU

směšovací kartuše s keramickými těsnicími kroužky
a teplotní zarážkou
Součásti vrchní sady:
páka, objímka, růžice (kulatá) a funkční jednotka,
vhodná pro podomítkovou funkční jednotku
obj. číslo 59551 000070

ROZMĚRY

Provedení: 80 mm
Průměr: 90 mm

IXMO

59551000070 Podomítková funkční jednotka pro pákovou směšovací armaturu DN 15

PRODUKT

NÁKRES

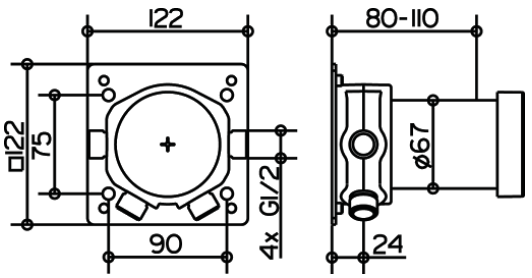

POPIS PRODUKTU

základní těleso pro zabudování do zdi
montážní hloubka 80 - 110 mm

IXMO

59548121101 Trojcestný přepínací ventil podomítkový s napojením hadice DN 15

NÁKRES

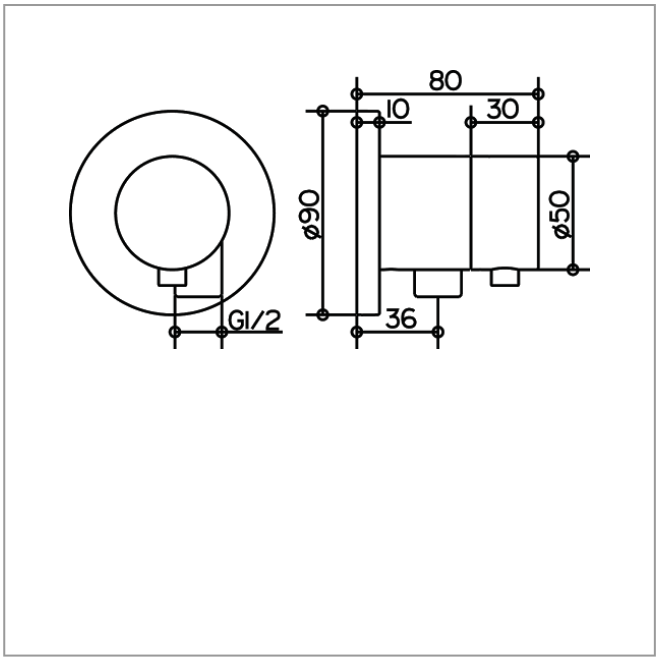

POPIS PRODUKTU

Součásti vrchní sady:
páka, kryt, růžice (kulatá) a přepínací ventil,
zabezpečeno proti zpětnému toku, podle DIN EN 1717,
vhodný pro podomítkovou funkční jednotku
obj. číslo 59548 000170

ROZMĚRY

Provedení: 80 mm
Průměr: 90 mm

DATOVÝ LIST PRODUKTU

IXMO

59548000170 Podomítková funkční jednotka pro trojcestný přepínací ventil s napojením hadice DN 15

PRODUKT

NÁKRES

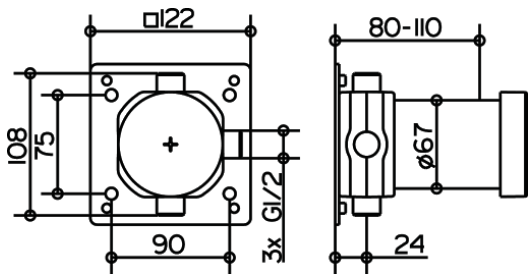

POPIS PRODUKTU

základní těleso pro zabudování do zdi
montážní hloubka 80 - 110 mm

IXMO

51688120300 Rameno sprchy

NÁKRES

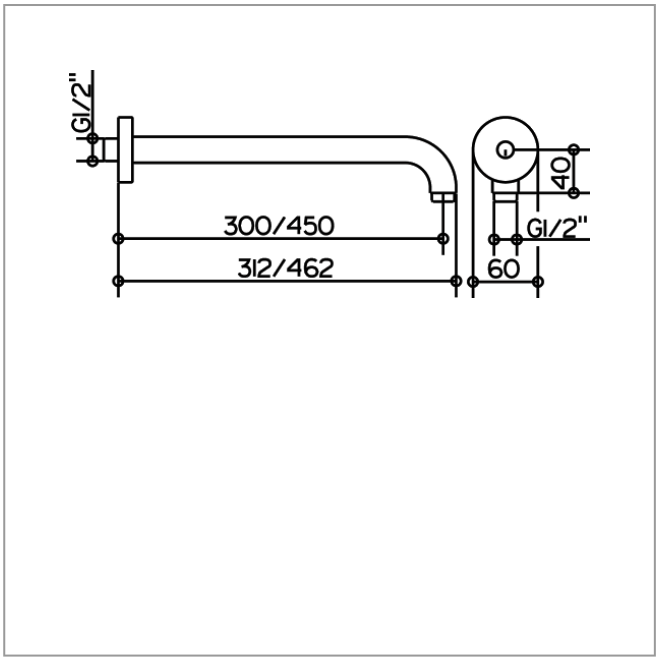

POPIS PRODUKTU

pro připojení na zeď G 1/2, s kulatou růžicí

ROZMĚRY

Provedení: 312 mm

VARIANTA PRODUKTU

obj. číslo 51688 120400, vyložení 462 mm

DATOVÝ LIST PRODUKTU

KEUCO

IXMO

51689120100 Rameno sprchy

PRODUKT

NÁKRES

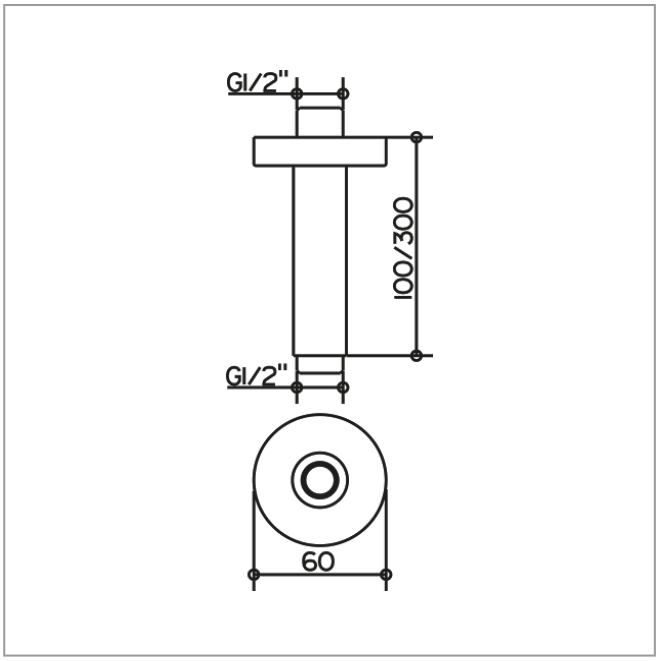

POPIS PRODUKTU

pro připojení na strop G 1/2, s kulatou růžicí

POVRCHOVÁ ÚPRAVA

Černý chrom leštěný

ROZMĚRY

Provedení: 100 mm

VARIANTA PRODUKTU

obj. číslo 51689 120300, vyložení 300 mm

DATOVÝ LIST PRODUKTU

IXMO

59547000170 Podomítková funkční jednotka univerzální DN 15

PRODUKT

NÁKRES

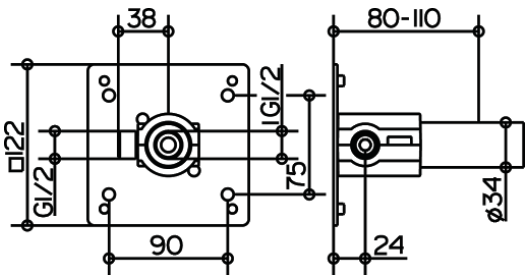

POPIS PRODUKTU

pro jednoduchou instalaci výrobků s připojením 1/2 coulu
v kombinaci s montážní kolejnicí, vnitřní závit G 1/2

IXMO

51686120100 Hlavová sprcha

PRODUKT

NÁKRES

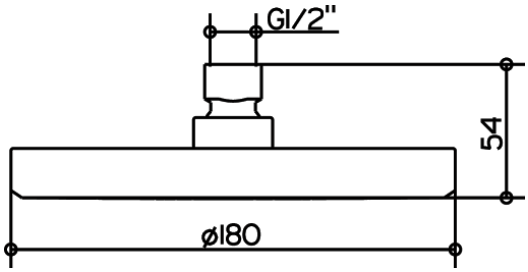

POPIS PRODUKTU

kulatá, Ø 180 mm,
průtok omezen na 15 l/min

POVRCHOVÁ ÚPRAVA

Černý chrom leštěný

ROZMĚRY

Průměr: 180 mm

IXMO

59949000070 Přerušovač trubky

PRODUKT

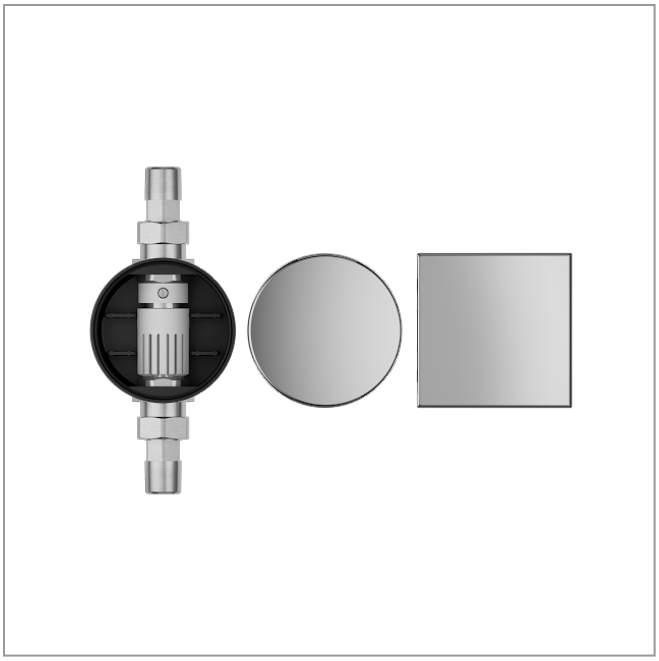

POPIS PRODUKTU

podle DIN EN 1717
ve vestavné krabici s pochromovaným krytem (kulatá a hranatá)

POVRCHOVÁ ÚPRAVA

pochromováno

IXMO

59949120001 Krytka

POPIS PRODUKTU

kulatá, pro přerušovač trubky obj. číslo 59949 000070

DATOVÝ LIST PRODUKTU

KEUCO

IXMO

59570000001 Montážní kolejnice

PRODUKT

NÁKRES

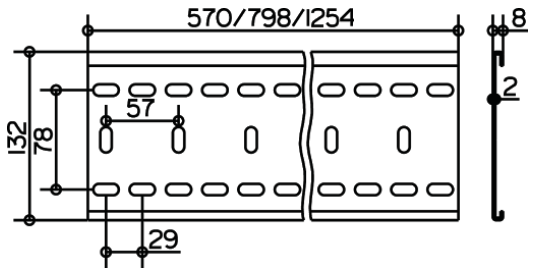

POPIS PRODUKTU

pro jednoduchou a plynulou montáž
funkčních jednotek IXMO
délka 570 mm

ROZMĚRY

Délka: 570 mm

VARIANTA PRODUKTU

obj. číslo 59570 000002, délka 800 mm
obj. číslo 59570 000003, délka 1250 mm

DATOVÝ LIST PRODUKTU

IXMO

59571000001 Upínací úhelník

PRODUKT

NÁKRES

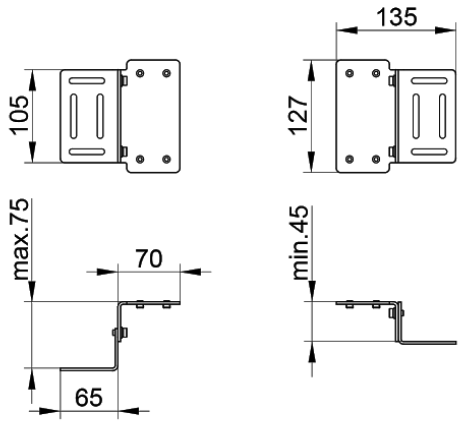

POPIS PRODUKTU

Set (2 Stück), justierbar
für Montageschiene 59570

DATOVÝ LIST PRODUKTU

KEUCO

IXMO

59516121101 Páková umyvadlová směšovací armatura

PRODUKT

NÁKRES

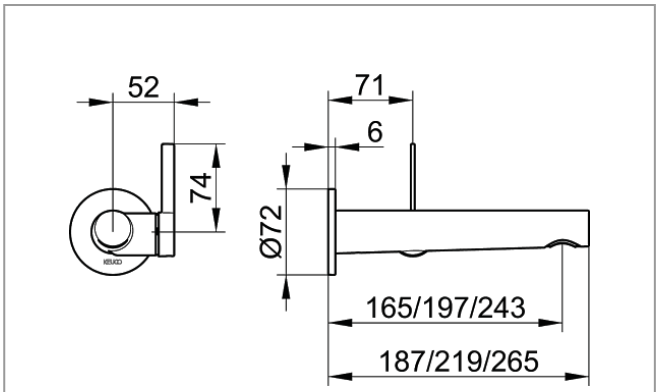

POPIS PRODUKTU

pro montáž pod omítku DN 15, s kulatou růžicí,
směšovací kartuše s keramickými těsnicími kroužky,
perlátor SLIM SSR M 24x1, nastavitelný úhel proudu,
průtok omezen na 7,6 l/min
vhodná pro základní těleso obj. číslo 59916 000075

POVRCHOVÁ ÚPRAVA

Černý chrom leštěný

ROZMĚRY

Provedení: 219 mm

VARIANTA PRODUKTU

obj. číslo 59516 120101, vyložení 187 mm
obj. číslo 59516 122101, vyložení 265 mm

DATOVÝ LIST PRODUKTU

IXMO

59916000075 Podomítková funkční jednotka pro pákovou umyvadlovou směšovací armaturu

PRODUKT

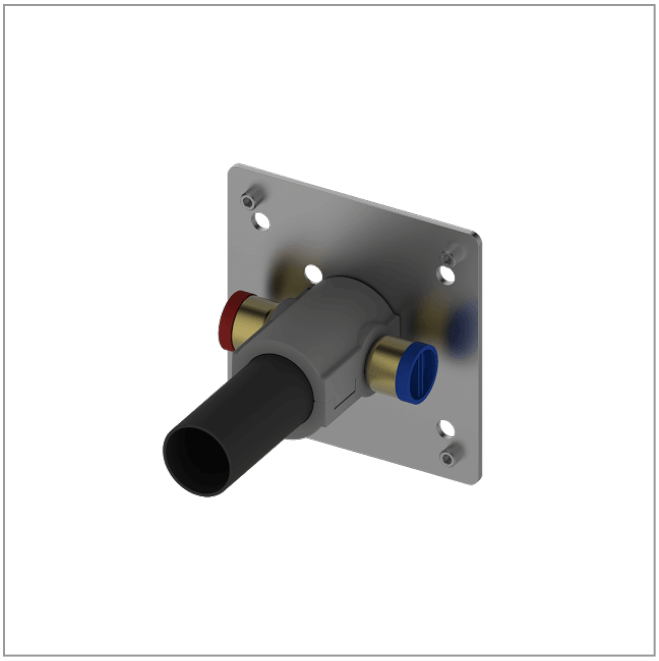

NÁKRES

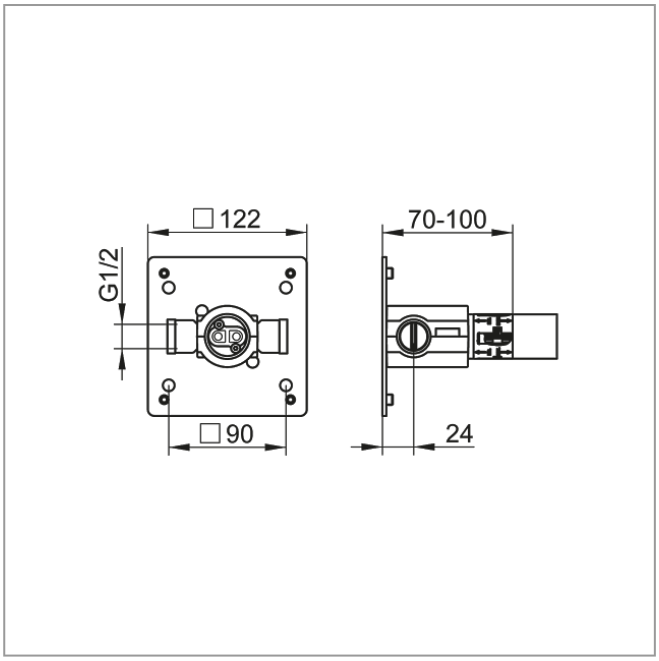

POPIS PRODUKTU

základní těleso pro zabudování do zdi
montážní hloubka 70 - 100 mm