Plánovač IXMO

Vaše sestava na míru

Obrázek v pochromovaném provedení.

Oblast použití:	Sprcha
Regulační technika:	Termostat
Spotřebitel:	3
Design:	Kulatá
Rukojeť:	Comfort
Oberfläche:	Nickel gebürstet

Plánovač IXMO

Vaše sestava na míru

Termostatická armatura podomítková DN 15
Art.-Nr. 59553050001

Podomítková funkční jednotka pro termostatickou armaturu DN 15
Art.-Nr. 59553000070

Trojcestný uzavírací a přepínací ventil podomítkový s napojením hadice a držákem sprchy DN 15
Art.-Nr. 59549051201

Podomítková funkční jednotka pro trojcestný přepínací ventil s napojením hadice DN 15
Art.-Nr. 59548000170

Přívalová sprcha
Art.-Nr. 59982050000

Rameno sprchy
Art.-Nr. 51688050300

Rameno sprchy
Art.-Nr. 51689050100

Plánovač IXMO

Vaše sestava na míru

Hlavová sprcha
Art.-Nr. 51686050100

Podomítková funkční jednotka univerzální DN 15
Art.-Nr. 59547000170
Upozornění:
Fakultativní pro jednoduchou instalaci výrobků s připojením 1/2 coulu v kombinaci s montážní kolejnicí

Sprchová hadice
Art.-Nr. 59995051200

Tyčová ruční sprcha
Art.-Nr. 56080050100

Montážní kolejnice
Art.-Nr. 59570000001

Upínací úhelník
Art.-Nr. 59571000001

Na přání je rovněž k dodání vhodná páková umyvadlová směšovací armatura IXMO:

Páková umyvadlová směšovací armatura
Art.-Nr. 59516051101

Na přání je rovněž k dodání vhodná páková umyvadlová směšovací armatura IXMO:

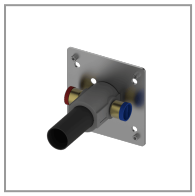

Podomítková funkční jednotka pro pákovou umyvadlovou směšovací armaturu
Art.-Nr. 59916000075

IXMO

59553050001 Termostatická armatura podomítková DN 15

NÁKRES

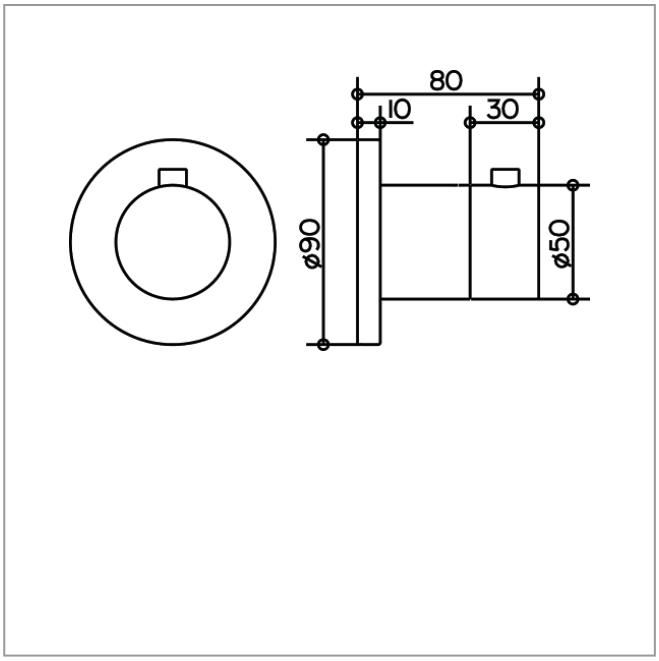

POPIS PRODUKTU

Součásti vrchní sady:
páka, objímka a růžice (kulatá)
vhodná pro podomítkovou funkční jednotku
obj. číslo 59553 000070

ROZMĚRY

Provedení: 80 mm
Průměr: 90 mm

IXMO

59553000070 Podomítková funkční jednotka pro termostatickou armaturu DN 15

PRODUKT

NÁKRES

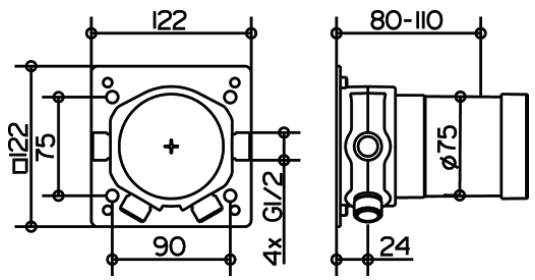

POPIS PRODUKTU

základní těleso pro zabudování do zdi

IXMO

59549051201 Trojcestný uzavírací a přepínací ventil podomítkový s napojením hadice a držákem sprchy DN 15

NÁKRES

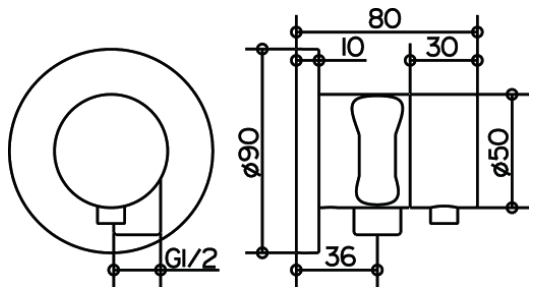

POPIS PRODUKTU

pro hadice s kónickou maticí
Součásti vrchní sady:
páka, kryt, růžice (kulatá) a uzavírací a přepínací ventily,
zabezpečeno proti zpětnému toku, podle DIN EN 1717,
vhodný pro podomítkovou funkční jednotku
obj. číslo 59548 000170

ROZMĚRY

Provedení: 80 mm
Průměr: 90 mm

IXMO

59548000170 Podomítková funkční jednotka pro trojcestný přepínací ventil s napojením hadice DN 15

PRODUKT

NÁKRES

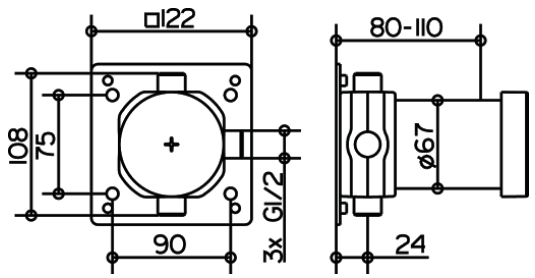

POPIS PRODUKTU

základní těleso pro zabudování do zdi
montážní hloubka 80 - 110 mm

IXMO

59982050000 Přívalová sprcha

NÁKRES

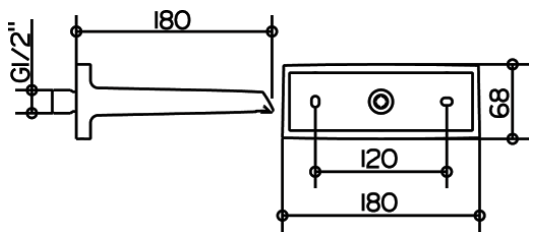

POPIS PRODUKTU

pro napojení na zeď G 1/2 coulu
průtok omezen na 25 l/min

IXMO

51688050300 Rameno sprchy

PRODUKT

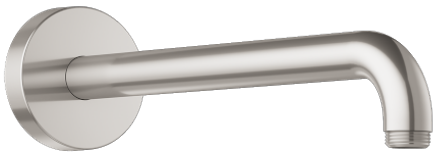

NÁKRES

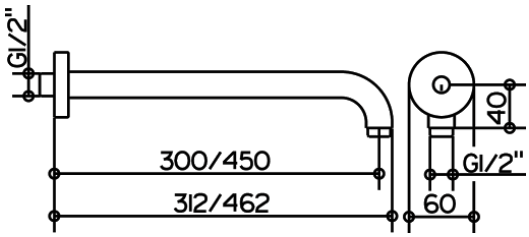

POPIS PRODUKTU

pro připojení na zeď G 1/2, s kulatou růžicí

POVRCHOVÁ ÚPRAVA

Nikl kartáčovaný

ROZMĚRY

Provedení: 312 mm

VARIANTA PRODUKTU

obj. číslo 51688 050400, vyložení 462 mm

IXMO

51689050100 Rameno sprchy

NÁKRES

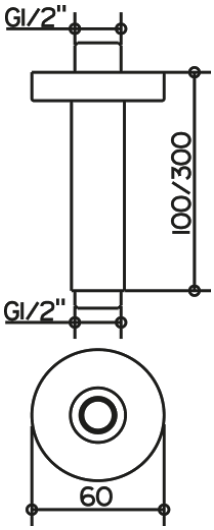

POPIS PRODUKTU

pro připojení na strop G 1/2, s kulatou růžicí

ROZMĚRY

Provedení: 100 mm

VARIANTA PRODUKTU

obj. číslo 51689 050300, vyložení 300 mm

IXMO

51686050100 Hlavová sprcha

NÁKRES

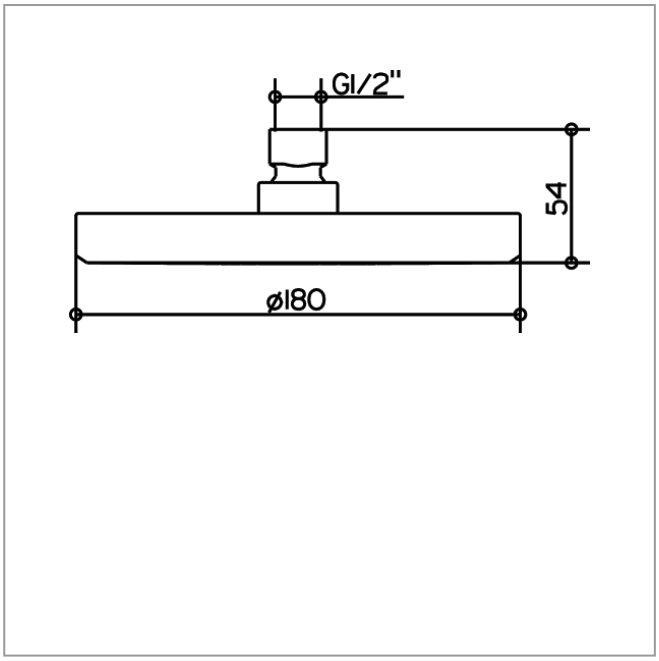

POPIS PRODUKTU

kulatá, Ø 180 mm,
průtok omezen na 15 l/min

ROZMĚRY

Průměr: 180 mm

IXMO

59547000170 Podomítková funkční jednotka univerzální DN 15

PRODUKT

NÁKRES

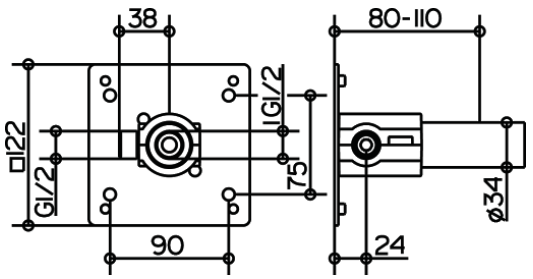

POPIS PRODUKTU

pro jednoduchou instalaci výrobků s připojením 1/2 coulu
v kombinaci s montážní kolejnicí, vnitřní závit G 1/2

IXMO

59995051200 Sprchová hadice

PRODUKT

POPIS PRODUKTU

s kovovým efektem a ochranou proti zalomení,
vysoce flexibilní
s oboustranně kónickou maticí DN15,
ze strany sprchy zajištěno proti přetočení

POVRCHOVÁ ÚPRAVA

Nikl kartáčovaný

ROZMĚRY

Délka: 1250 mm

VARIANTA PRODUKTU

obj. číslo 59995 051600, délka 1600 mm
obj. číslo 59995 052000, délka 2000 mm

IXMO

56080050100 Tyčová ruční sprcha

PRODUKT

NÁKRES

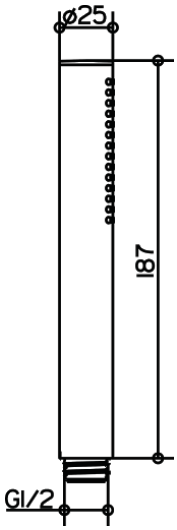

POPIS PRODUKTU

s normálním proudem

POVRCHOVÁ ÚPRAVA

Nikl kartáčovaný

IXMO

59570000001 Montážní kolejnice

PRODUKT

NÁKRES

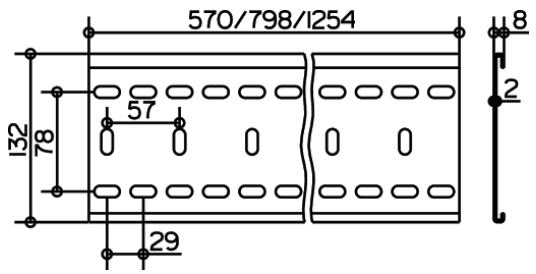

POPIS PRODUKTU

pro jednoduchou a plynulou montáž
funkčních jednotek IXMO
délka 570 mm

ROZMĚRY

Délka: 570 mm

VARIANTA PRODUKTU

obj. číslo 59570 000002, délka 800 mm
obj. číslo 59570 000003, délka 1250 mm

IXMO

59516051101 Páková umyvadlová směšovací armatura

PRODUKT

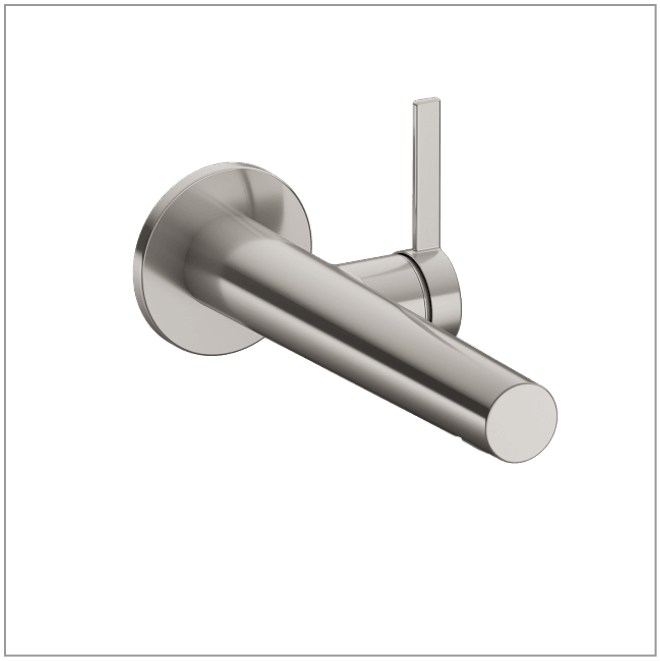

POPIS PRODUKTU

pro montáž pod omítku DN 15, s kulatou růžicí,
směšovací kartuše s keramickými těsnicími kroužky,
perlátor SLIM SSR M 24x1, nastavitelný úhel proudu,
průtok omezen na 7,6 l/min
vhodná pro základní těleso obj. číslo 59916 000075

ROZMĚRY

Provedení: 219 mm

VARIANTA PRODUKTU

obj. číslo 59516 050101, vyložení 187 mm
obj. číslo 59516 052101, vyložení 265 mm

IXMO

59571000001 Upínací úhelník

PRODUKT

NÁKRES

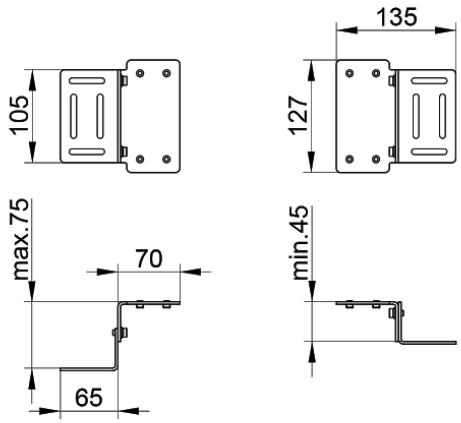

POPIS PRODUKTU

Set (2 Stück), justierbar
für Montageschiene 59570

IXMO

59916000075 Podomítková funkční jednotka pro pákovou umyvadlovou směšovací armaturu

PRODUKT

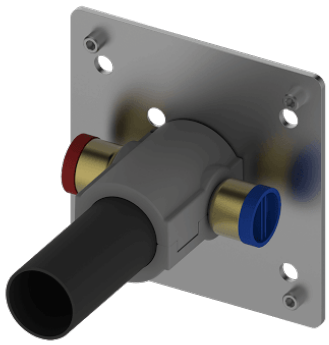

NÁKRES

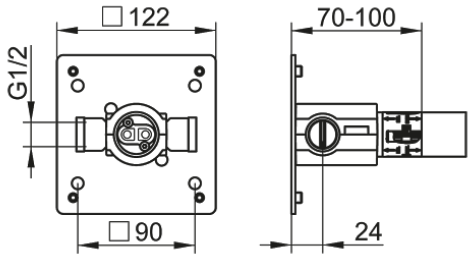

POPIS PRODUKTU

základní těleso pro zabudování do zdi
montážní hloubka 70 - 100 mm