Plánovač IXMO

Vaše sestava na míru

Obrázek v pochromovaném provedení.

Oblast použití:	Vana
Regulační technika:	Termostat
Spotřebitel:	1
Design:	Hranatá
Rukojeť:	Comfort
Oberfläche:	Nickel gebürstet

Plánovač IXMO

Vaše sestava na míru

Termostatická armatura podomítková DN 15
Art.-Nr. 59553050002

Podomítková funkční jednotka pro termostatickou armaturu DN 15
Art.-Nr. 59553000070

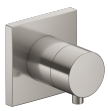

Uzavírací ventil podomítkový DN 15
Art.-Nr. 59541051002

Podomítková funkční jednotka pro uzavírací ventil DN 15
Art.-Nr. 59541000070

Vanová vpusť DN 15
Art.-Nr. 59545050002

Podomítková funkční jednotka univerzální DN 15
Art.-Nr. 59547000170
Upozornění:
Fakultativní pro jednoduchou instalaci výrobků s připojením 1/2 coulu v kombinaci s montážní kolejnicí

Montážní kolejnice
Art.-Nr. 59570000001

Upínací úhelník
Art.-Nr. 59571000001

Na přání je rovněž k dodání vhodná páková umyvadlová směšovací armatura IXMO:

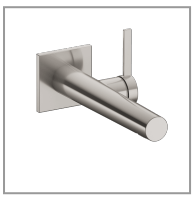

Páková umyvadlová směšovací armatura
Art.-Nr. 59516051102

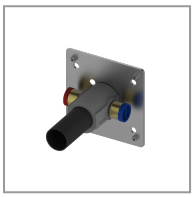

Podomítková funkční jednotka pro pákovou umyvadlovou směšovací armaturu
Art.-Nr. 59916000075

IXMO

59553050002 Termostatická armatura podomítková DN 15

NÁKRES

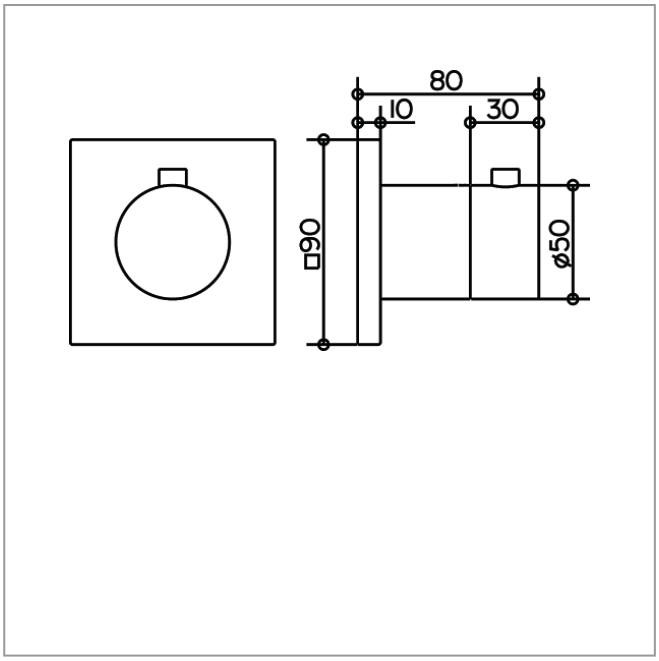

POPIS PRODUKTU

Součásti vrchní sady:
páka, objímka a růžice (hranatá)
vhodná pro podomítkovou funkční jednotku
obj. číslo 59553 000070

ROZMĚRY

Provedení: 80 mm
Výška: 90 mm
Šířka: 90 mm

IXMO

59553000070 Podomítková funkční jednotka pro termostatickou armaturu DN 15

PRODUKT

NÁKRES

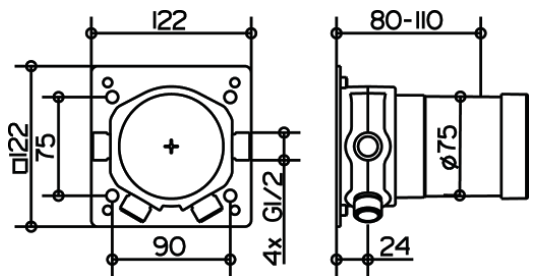

POPIS PRODUKTU

základní těleso pro zabudování do zdi

IXMO

59541051002 Uzavírací ventil podomítkový DN 15

PRODUKT

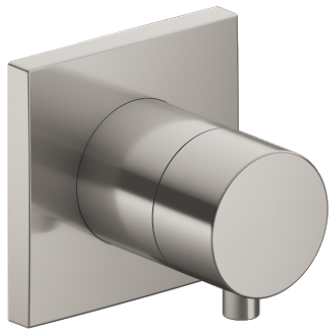

NÁKRES

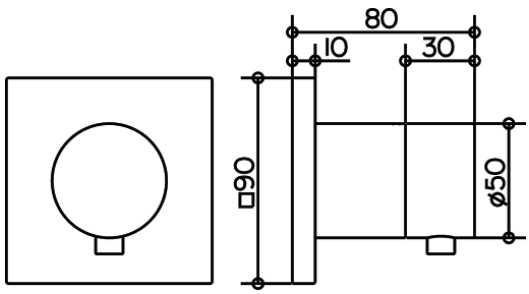

POPIS PRODUKTU

Součásti vrchní sady:
páka, objímka, růžice (hranatá) a uzavírací ventil
vhodný pro podomítkovou funkční jednotku
obj. číslo 59541 000070

POVRCHOVÁ ÚPRAVA

Nikl kartáčovaný

ROZMĚRY

Provedení: 80 mm
Výška: 90 mm
Šířka: 90 mm

IXMO

59541000070 Podomítková funkční jednotka pro uzavírací ventil DN 15

PRODUKT

NÁKRES

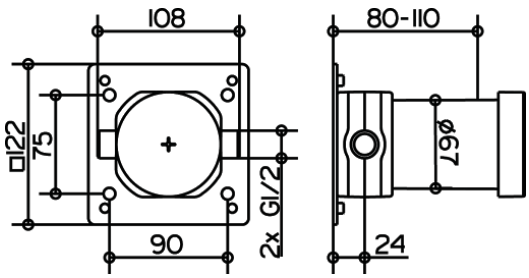

POPIS PRODUKTU

základní těleso pro zabudování do zdi

IXMO

59545050002 Vanová vpusť DN 15

NÁKRES

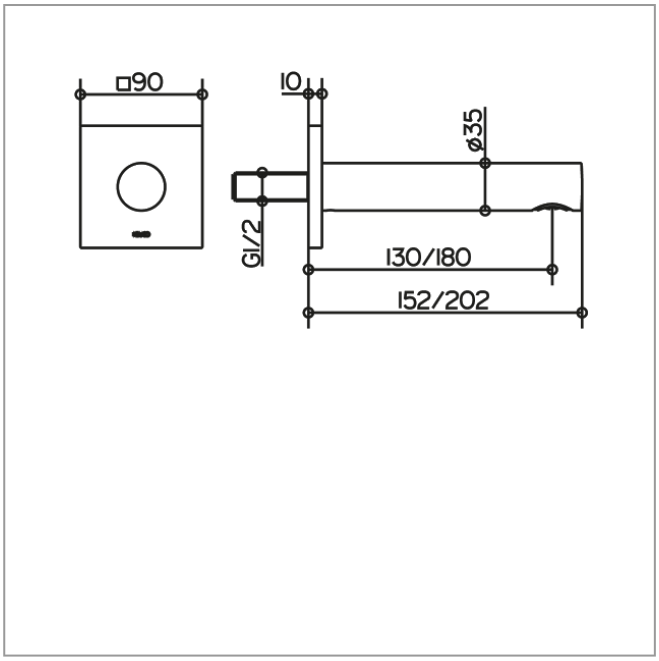

POPIS PRODUKTU

vhodná pro všechny podomítkové armatury

ROZMĚRY

Provedení: 152 mm

VARIANTA PRODUKTU

obj. číslo 59545 050102, vyložení 202 mm

IXMO

59547000170 Podomítková funkční jednotka univerzální DN 15

PRODUKT

NÁKRES

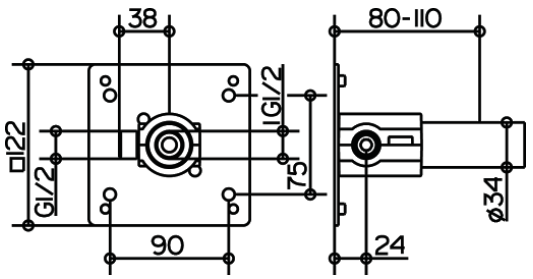

POPIS PRODUKTU

pro jednoduchou instalaci výrobků s připojením 1/2 coulu
v kombinaci s montážní kolejnicí, vnitřní závit G 1/2

IXMO

59570000001 Montážní kolejnice

PRODUKT

NÁKRES

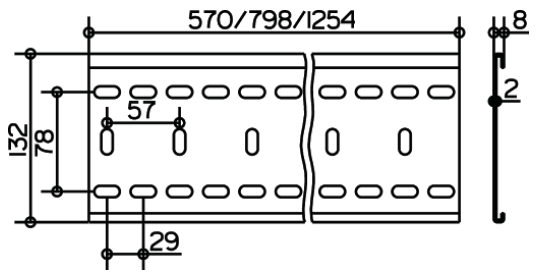

POPIS PRODUKTU

pro jednoduchou a plynulou montáž
funkčních jednotek IXMO
délka 570 mm

ROZMĚRY

Délka: 570 mm

VARIANTA PRODUKTU

obj. číslo 59570 000002, délka 800 mm
obj. číslo 59570 000003, délka 1250 mm

IXMO

59571000001 Upínací úhelník

PRODUKT

NÁKRES

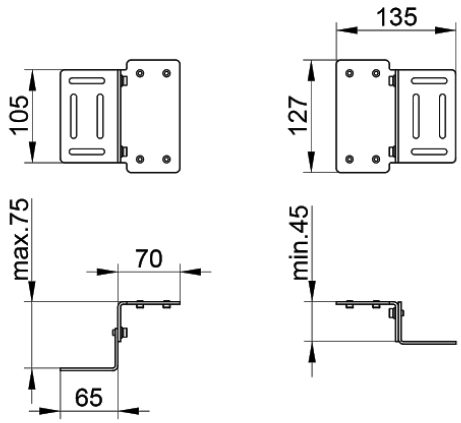

POPIS PRODUKTU

Set (2 Stück), justierbar
für Montageschiene 59570

IXMO

59516051102 Páková umyvadlová směšovací armatura

PRODUKT

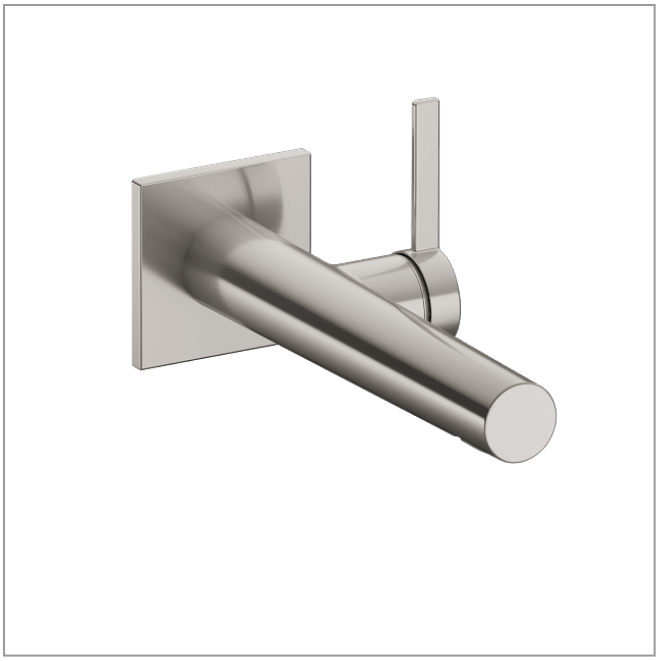

NÁKRES

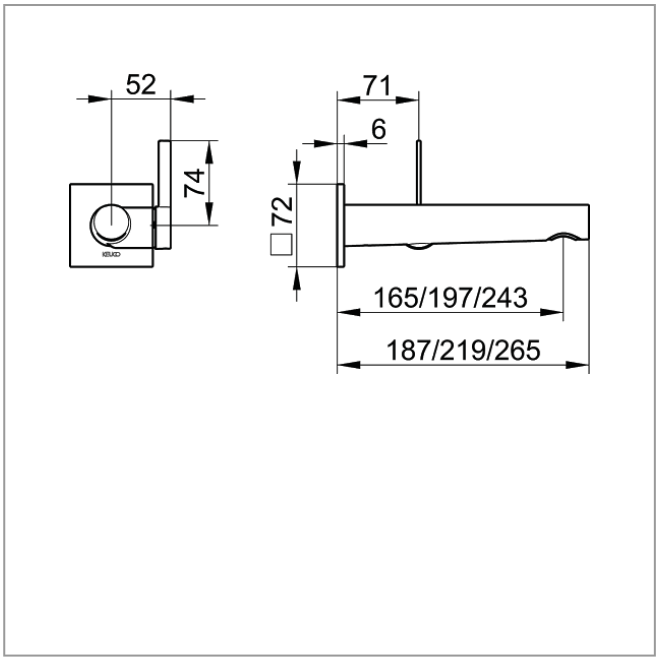

POPIS PRODUKTU

pro montáž pod omítku DN 15, s hranatou růžicí,
směšovací kartuše s keramickými těsnicími kroužky,
perlátor SLIM SSR M 24x1, nastavitelný úhel proudu,
průtok omezen na 7,6 l/min
vhodná pro základní těleso obj. číslo 59916 000075

POVRCHOVÁ ÚPRAVA

Nikl kartáčovaný

ROZMĚRY

Provedení: 219 mm

VARIANTA PRODUKTU

obj. číslo 59516 050102, vyložení 187 mm
obj. číslo 59516 052102, vyložení 265 mm

IXMO

59916000075 Podomítková funkční jednotka pro pákovou umyvadlovou směšovací armaturu

PRODUKT

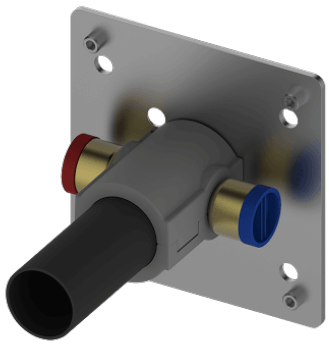

NÁKRES

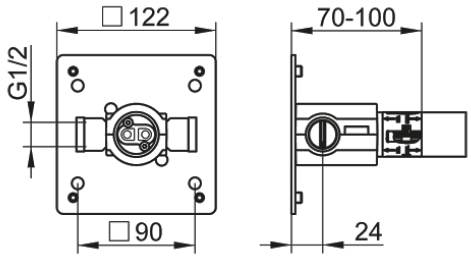

POPIS PRODUKTU

základní těleso pro zabudování do zdi
montážní hloubka 70 - 100 mm