Plánovač IXMO

Vaše sestava na míru

Obrázek v pochromovaném provedení.

Oblast použití:	Sprcha
Regulační technika:	Termostat
Spotřebitel:	1
Design:	Hranatá
Rukojeť:	Comfort
Oberfläche:	Bronze poliert

Plánovač IXMO

Vaše sestava na míru

Termostatická armatura podomítková DN 15
Art.-Nr. 59553020002

Podomítková funkční jednotka pro termostatickou armaturu DN 15
Art.-Nr. 59553000070

Uzavírací ventil podomítkový s napojením hadice a držákem sprchy DN 15 und Brausehalter UP DN 15
Art.-Nr. 59541021202

Podomítková funkční jednotka pro uzavírací ventil s napojením hadice DN 15
Art.-Nr. 59541000170

Sprchová hadice
Art.-Nr. 59995021200

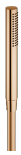

Tyčová ruční sprcha
Art.-Nr. 56080020100

Montážní kolejnice
Art.-Nr. 59570000001

Na přání je rovněž k dodání vhodná páková umyvadlová směšovací armatura IXMO:

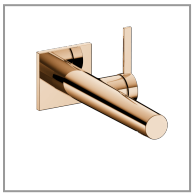

Páková umyvadlová směšovací armatura
Art.-Nr. 59516021102

Podomítková funkční jednotka pro pákovou umyvadlovou směšovací armaturu
Art.-Nr. 59916000075

IXMO

59553020002 Termostatická armatura podomítková DN 15

NÁKRES

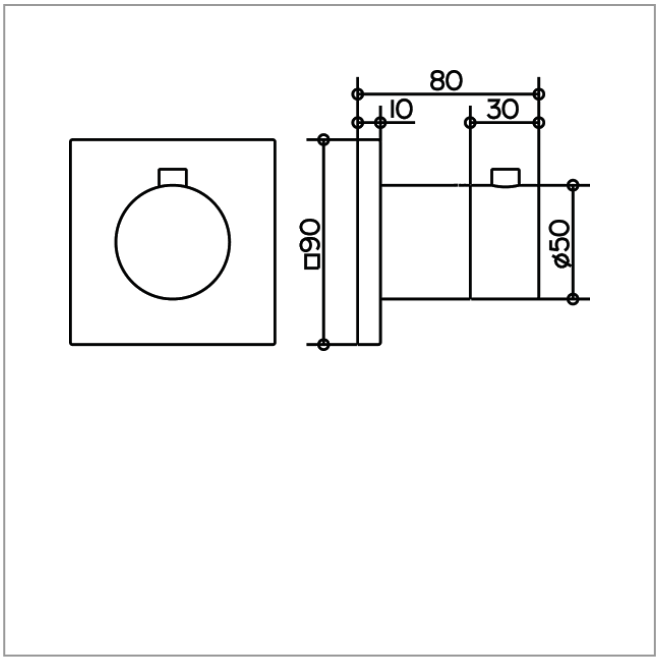

POPIS PRODUKTU

Součásti vrchní sady:
páka, objímka a růžice (hranatá)
vhodná pro podomítkovou funkční jednotku
obj. číslo 59553 000070

ROZMĚRY

Provedení: 80 mm
Výška: 90 mm
Šířka: 90 mm

IXMO

59553000070 Podomítková funkční jednotka pro termostatickou armaturu DN 15

PRODUKT

NÁKRES

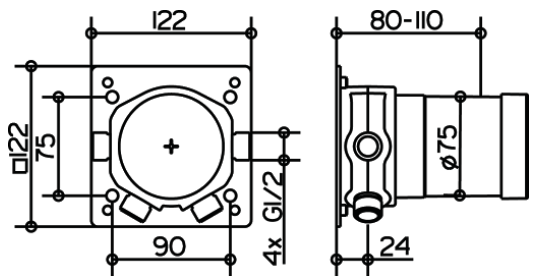

POPIS PRODUKTU

základní těleso pro zabudování do zdi

IXMO

59541021202 Uzavírací ventil podomítkový s napojením hadice a držákem sprchy DN 15 und Brausehalter UP DN 15

NÁKRES

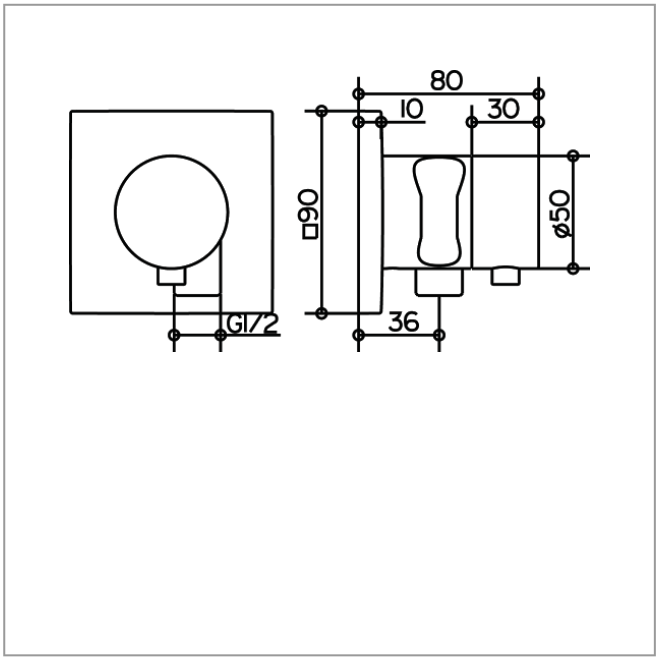

POPIS PRODUKTU

Součásti vrchní sady:
páka, kryt, růžice (kulatá) a uzavírací ventil,
zabezpečeno proti zpětnému toku, podle DIN EN 1717,
vhodný pro uzavírací ventil obj. číslo 59541 000170

ROZMĚRY

Provedení: 80 mm
Výška: 90 mm
Šířka: 90 mm

IXMO

59541000170 Podomítková funkční jednotka pro uzavírací ventil s napojením hadice DN 15

PRODUKT

NÁKRES

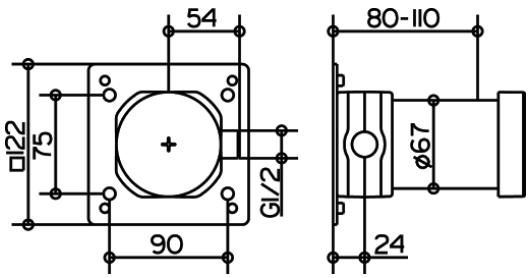

POPIS PRODUKTU

základní těleso pro zabudování do zdi

IXMO

59995021200 Sprchová hadice

PRODUKT

POPIS PRODUKTU

s kovovým efektem a ochranou proti zalomení,
vysoce flexibilní
s oboustranně kónickou maticí DN15,
ze strany sprchy zajištěno proti přetočení

POVRCHOVÁ ÚPRAVA

Bronz leštěný

ROZMĚRY

Délka: 1250 mm

VARIANTA PRODUKTU

obj. číslo 59995 021600, délka 1600 mm
obj. číslo 59995 022000, délka 2000 mm

IXMO

56080020100 Tyčová ruční sprcha

PRODUKT

NÁKRES

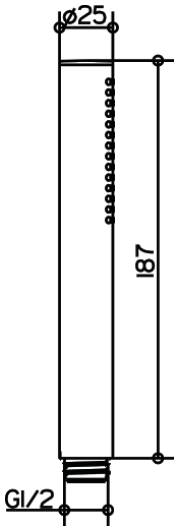

POPIS PRODUKTU

s normálním proudem

POVRCHOVÁ ÚPRAVA

Bronz leštěný

IXMO

59570000001 Montážní kolejnice

PRODUKT

NÁKRES

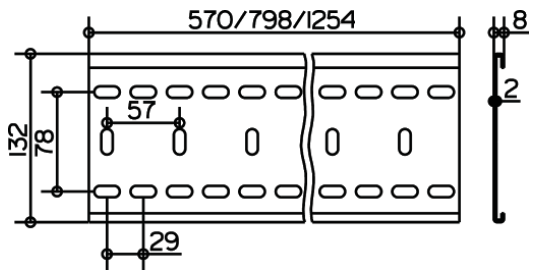

POPIS PRODUKTU

pro jednoduchou a plynulou montáž
funkčních jednotek IXMO
délka 570 mm

ROZMĚRY

Délka: 570 mm

VARIANTA PRODUKTU

obj. číslo 59570 000002, délka 800 mm
obj. číslo 59570 000003, délka 1250 mm

IXMO

59516021102 Páková umyvadlová směšovací armatura

PRODUKT

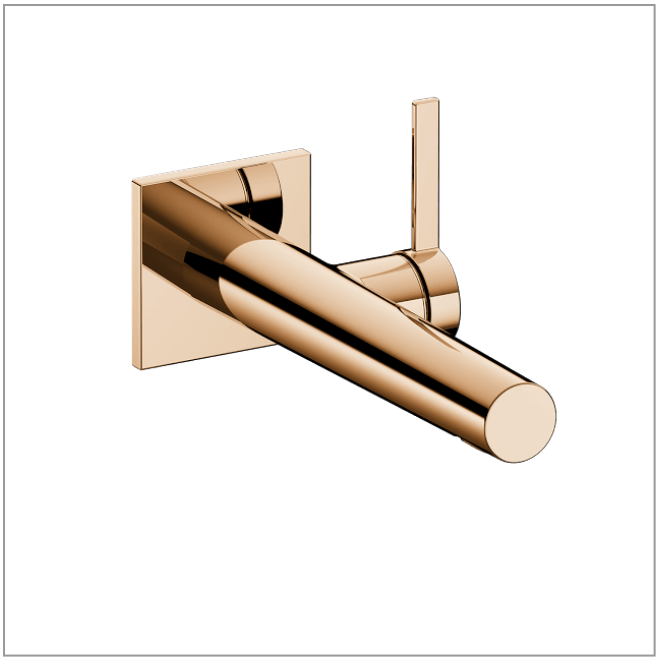

NÁKRES

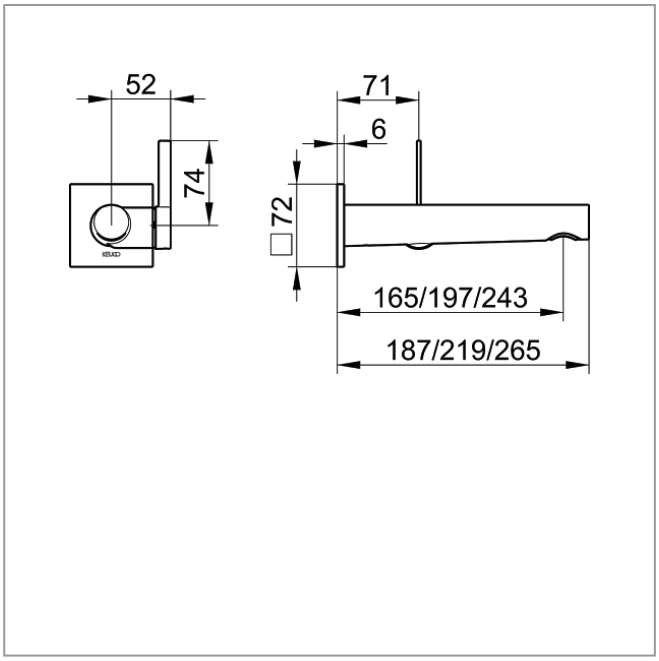

POPIS PRODUKTU

pro montáž pod omítku DN 15, s hranatou růžicí,
směšovací kartuše s keramickými těsnicími kroužky,
perlátor SLIM SSR M 24x1, nastavitelný úhel proudu,
průtok omezen na 7,6 l/min
vhodná pro základní těleso obj. číslo 59916 000075

POVRCHOVÁ ÚPRAVA

Bronz leštěný

ROZMĚRY

Provedení: 219 mm

VARIANTA PRODUKTU

obj. číslo 59516 020102, vyložení 187 mm
obj. číslo 59516 022102, vyložení 265 mm

IXMO

59916000075 Podomítková funkční jednotka pro pákovou umyvadlovou směšovací armaturu

PRODUKT

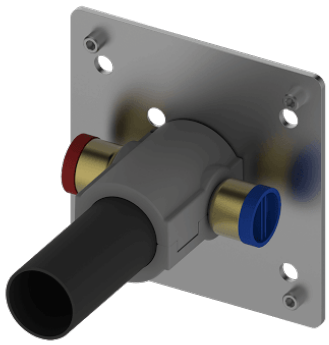

NÁKRES

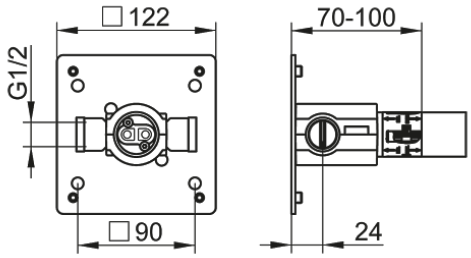

POPIS PRODUKTU

základní těleso pro zabudování do zdi
montážní hloubka 70 - 100 mm