Plánovač IXMO

Vaše sestava na míru

Obrázek v pochromovaném provedení.

Oblast použití:	Sprcha
Regulační technika:	Páková směšovací armatura
Spotřebitel:	2
Design:	Kulatá
Rukojeť:	Pure
Oberfläche:	Černý chrom kartáčovaný

Plánovač IXMO

Vaše sestava na míru

Podomítková funkční jednotka pro pákovou směšovací armaturu DN 15
Art.-Nr. 59551000070

Dvojcestný přepínací ventil podomítkový DN 15
Art.-Nr. 59556130001

Podomítková funkční jednotka pro dvojcestný přepínací ventil DN 15
Art.-Nr. 59556000070

Rameno sprchy
Art.-Nr. 51688130300

Rameno sprchy
Art.-Nr. 51689130100

Podomítková funkční jednotka univerzální DN 15
Art.-Nr. 59547000170
Upozornění:
Fakultativní pro jednoduchou instalaci výrobků s připojením 1/2 coulu v kombinaci s montážní kolejnicí

Hlavová sprcha
Art.-Nr. 51686130100

Napojení hadice DN 20
Art.-Nr. 59993130000

SPA hadice
Art.-Nr. 59996511813

Montážní kolejnice
Art.-Nr. 59570000001

Na přání je rovněž k dodání vhodná páková umyvadlová směšovací armatura IXMO:

Páková umyvadlová směšovací armatura
Art.-Nr. 59516131101

Podomítková funkční jednotka pro pákovou umyvadlovou směšovací armaturu
Art.-Nr. 59916000075

IXMO

59551000070 Podomítková funkční jednotka pro pákovou směšovací armaturu DN 15

PRODUKT

NÁKRES

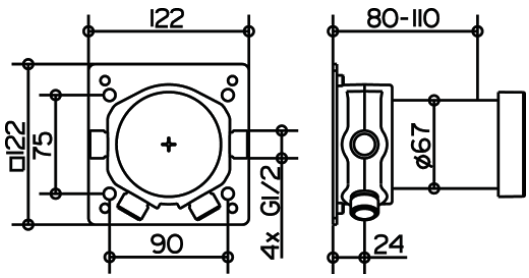

POPIS PRODUKTU

základní těleso pro zabudování do zdi
montážní hloubka 80 - 110 mm

IXMO

59556130001 Dvojcestný přepínací ventil podomítkový DN 15

NÁKRES

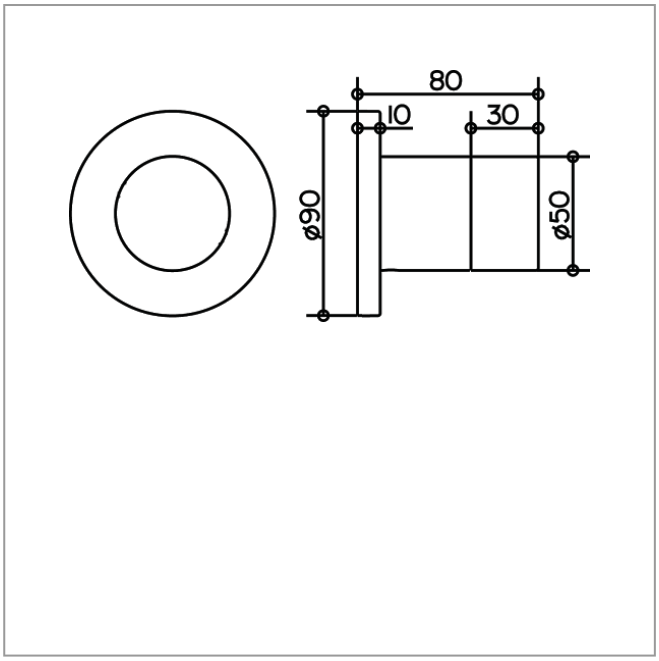

POPIS PRODUKTU

součásti vrchní sady:
páka, objímka, růžice (kulatá) a přepínací ventil
vhodný pro podomítkovou funkční jednotku
obj. číslo 59556 000070

ROZMĚRY

Provedení: 80 mm
Průměr: 90 mm

IXMO

59556000070 Podomítková funkční jednotka pro dvojcestný přepínací ventil DN 15

PRODUKT

NÁKRES

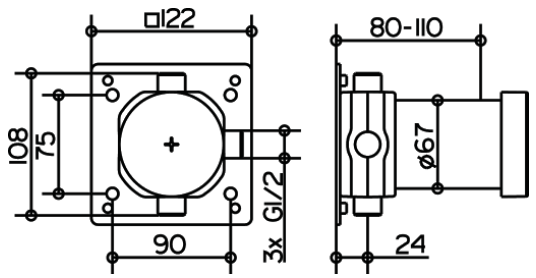

POPIS PRODUKTU

základní těleso pro zabudování do zdi
montážní hloubka 80 - 110 mm

IXMO

51688130300 Rameno sprchy

NÁKRES

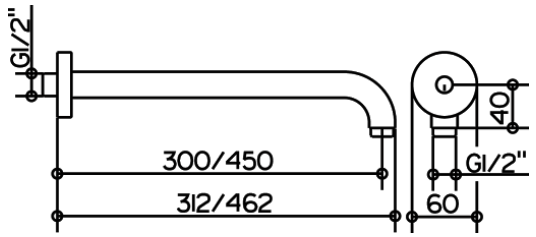

POPIS PRODUKTU

pro připojení na zeď G 1/2, s kulatou růžicí

ROZMĚRY

Provedení: 312 mm

VARIANTA PRODUKTU

obj. číslo 51688 130400, vyložení 462 mm

IXMO

51689130100 Rameno sprchy

NÁKRES

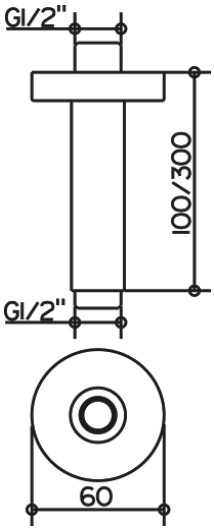

POPIS PRODUKTU

pro připojení na strop G 1/2, s kulatou růžicí

ROZMĚRY

Provedení: 100 mm

VARIANTA PRODUKTU

obj. číslo 51689 130300, vyložení 300 mm

IXMO

59547000170 Podomítková funkční jednotka univerzální DN 15

PRODUKT

NÁKRES

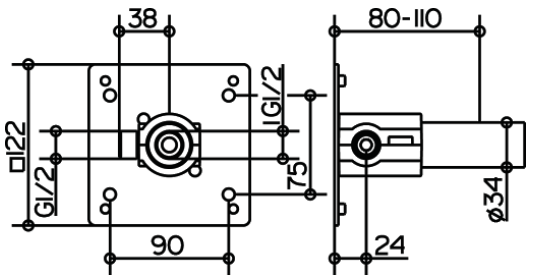

POPIS PRODUKTU

pro jednoduchou instalaci výrobků s připojením 1/2 coulu
v kombinaci s montážní kolejnicí, vnitřní závit G 1/2

IXMO

51686130100 Hlavová sprcha

PRODUKT

NÁKRES

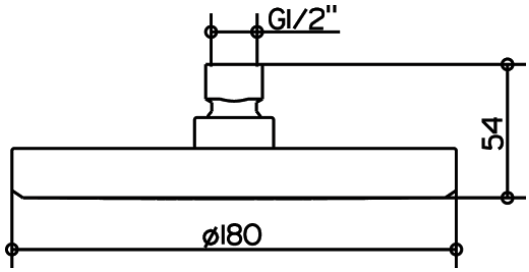

POPIS PRODUKTU

kulatá, Ø 180 mm,
průtok omezen na 15 l/min

POVRCHOVÁ ÚPRAVA

Černý chrom kartáčovaný

ROZMĚRY

Průměr: 180 mm

IXMO

59993130000 Napojení hadice DN 20

NÁKRES

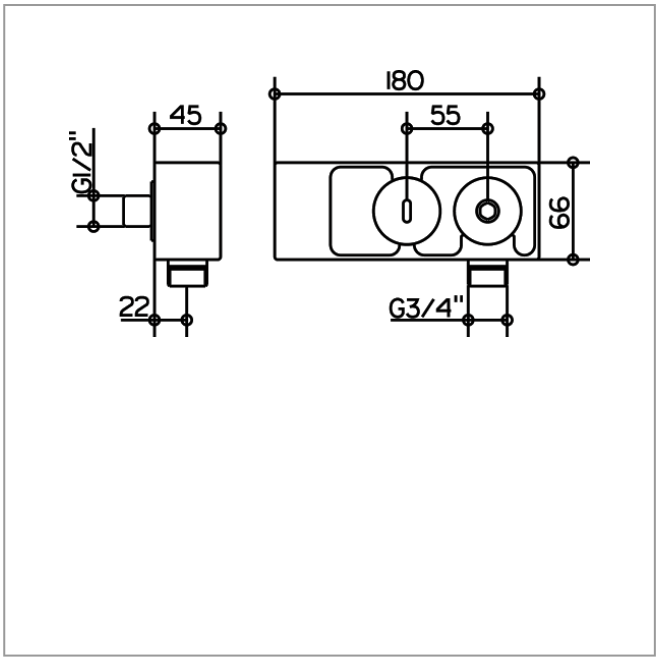

POPIS PRODUKTU

s nástěnným držákem,
pro SPA hadici,
zabezpečeno proti zpětnému toku,
vhodné pro všechny podomítkové armatury

IXMO

59996511813 SPA hadice

POPIS PRODUKTU

s pochromovaným držákem hadice pro nástěnné kolínko
a pochromovaným napojením hadice G 3/4 coulu

IXMO

59570000001 Montážní kolejnice

PRODUKT

NÁKRES

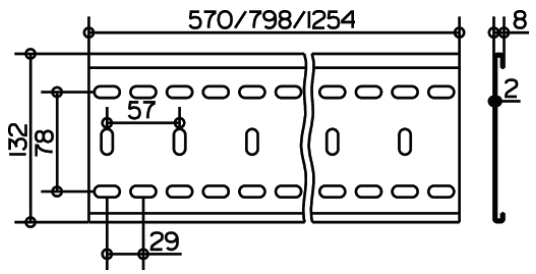

POPIS PRODUKTU

pro jednoduchou a plynulou montáž
funkčních jednotek IXMO
délka 570 mm

ROZMĚRY

Délka: 570 mm

VARIANTA PRODUKTU

obj. číslo 59570 000002, délka 800 mm
obj. číslo 59570 000003, délka 1250 mm

IXMO

59516131101 Páková umyvadlová směšovací armatura

PRODUKT

POPIS PRODUKTU

pro montáž pod omítku DN 15, s kulatou růžicí,
směšovací kartuše s keramickými těsnicími kroužky,
perlátor SLIM SSR M 24x1, nastavitelný úhel proudu,
průtok omezen na 7,6 l/min
vhodná pro základní těleso obj. číslo 59916 000075

ROZMĚRY

Provedení: 219 mm

VARIANTA PRODUKTU

obj. číslo 59516 130101, vyložení 187 mm
obj. číslo 59516 132101, vyložení 265 mm

IXMO

59916000075 Podomítková funkční jednotka pro pákovou umyvadlovou směšovací armaturu

PRODUKT

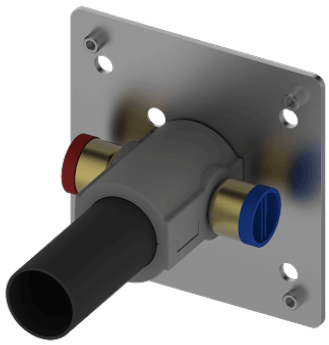

NÁKRES

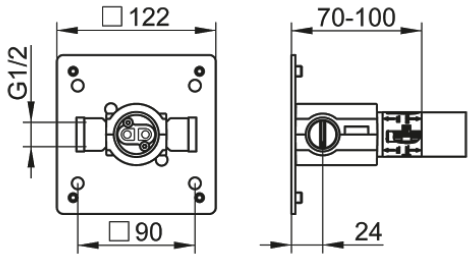

POPIS PRODUKTU

základní těleso pro zabudování do zdi
montážní hloubka 70 - 100 mm