IXMO-Planer

Ihre persönliche Zusammenfassung

Abbildung in verchromter Ausführung

Anwendungsbereich:	Wanne
Regelungstechnik:	Einhebelmischer
Verbraucher:	3
Design:	Eckig
Griff:	Comfort
Oberfläche:	Bronze gebürstet

Einhebelmischer UP DN 15
Art.-Nr. 59551039502

UP Funktionseinheit für Einhebelmischer DN 15
Art.-Nr. 59551000070

3-Wege Umstellventil mit Schlauchanschluss und Brausehalter UP DN 15
Art.-Nr. 59548031202

UP Funktionseinheit für 3-Wege Umstellventil mit Schlauchanschluss DN 15
Art.-Nr. 59548000170

Wanneneinlauf DN 15
Art.-Nr. 59545030002

Brausearm
Art.-Nr. 53088030302

Brausearm
Art.-Nr. 53089030102

UP Funktionseinheit Universal DN 15
Art.-Nr. 59547000170
Hinweis:
Optional zur einfachen Installation von Produkten mit 1/2 Zoll Anschluss in Kombination mit der Montageschiene.

Kopfbrause
Art.-Nr. 53086030100

Stabhandbrause
Art.-Nr. 56080030100

Brauseschlauch
Art.-Nr. 59995031200

Montageschiene
Art.-Nr. 59570000001

Befestigungswinkel
Art.-Nr. 59571000001

Optional ist auch der passende IXMO Einhebel-Waschtischmischer erhältlich:

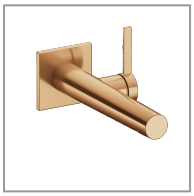

Einhebel-Waschtischmischer
Art.-Nr. 59516031102

Optional ist auch der passende IXMO Einhebel-Waschtischmischer erhältlich:

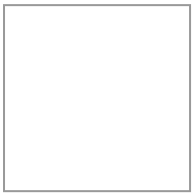

UP Funktionseinheit für Einhebel-Waschtischmischer
Art.-Nr. 59916000075

PRODUKTDATENBLATT

KEUCO

IXMO

59551039502 Einhebelmischer UP DN 15

PRODUKT

ZEICHNUNG

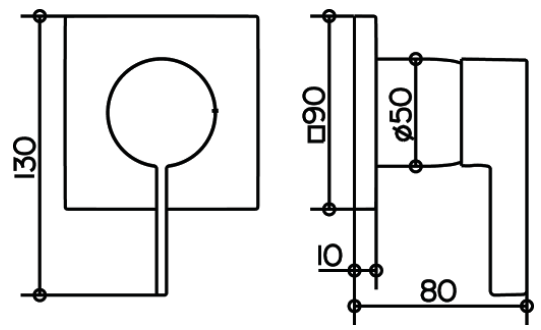

PRODUKTBESCHREIBUNG

Mischwasserkartusche mit keramischen Dichtscheiben
und Temperaturbegrenzung
Fertigset bestehend aus:
Hebel, Hülse, Rosette (eckig) und Funktionseinheit,
passend für UP Funktionseinheit Art.-Nr. 59551 000070

ABMESSUNGEN

Ausladung: 80 mm
Höhe: 90 mm
Breite: 90 mm

IXMO

59551000070 UP Funktionseinheit für Einhebelmischer DN 15

PRODUKT

ZEICHNUNG

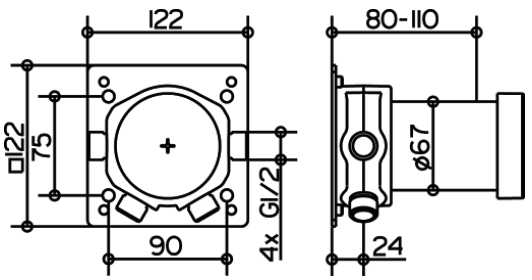

PRODUKTBESCHREIBUNG

Grundkörper für Wandeinbau,
Einbautiefe 80 - 110 mm

IXMO

59548031202 3-Wege Umstellventil mit Schlauchanschluss und Brausehalter UP DN 15

PRODUKT

ZEICHNUNG

PRODUKTBESCHREIBUNG

für Schläuche mit konischer Mutter
Fertigset bestehend aus:
Griff, Gehäuse, Rosette (eckig) und Umstellventil,
eigensicher gegen Rückfließen, nach DIN EN 1717,
passend für UP Funktionseinheit Art.-Nr. 59548 000170

OBERFLÄCHE

Bronze gebürstet

ABMESSUNGEN

Ausladung: 80 mm
Höhe: 90 mm
Breite: 90 mm

IXMO

59548000170 UP Funktionseinheit für 3-Wege Umstellventil mit Schlauchanschluss DN 15

PRODUKT

ZEICHNUNG

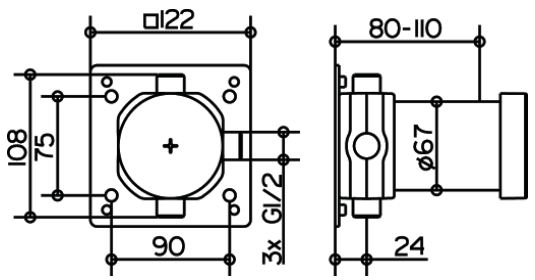

PRODUKTBESCHREIBUNG

Grundkörper für Wandeinbau,
Einbautiefe 80 - 110 mm

IXMO

59545030002 Wanneneinlauf DN 15

PRODUKT

ZEICHNUNG

PRODUKTBESCHREIBUNG

mit eckiger Rosette,
passend für alle UP-Armaturen

OBERFLÄCHE

Bronze gebürstet

ABMESSUNGEN

Ausladung: 152 mm

PRODUKTVARIANTE

Artikel-Nr. 59545 030102, Ausladung 202 mm

IXMO

53088030302 Brausearm

PRODUKT

ZEICHNUNG

PRODUKTBESCHREIBUNG

für Wandanschluß G 1/2, mit eckiger Rosette

OBERFLÄCHE

Bronze gebürstet

ABMESSUNGEN

Ausladung: 312 mm

PRODUKTVARIANTE

Artikel-Nr. 53088 030402, Ausladung 462 mm

PRODUKTDATENBLATT

IXMO

53089030102 Brausearm

PRODUKT

ZEICHNUNG

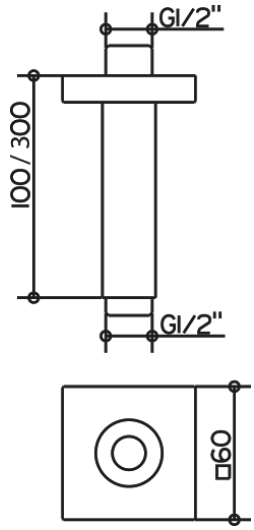

PRODUKTBESCHREIBUNG

für Deckenanschluß G 1/2, mit eckiger Rosette

ABMESSUNGEN

Ausladung: 100 mm

PRODUKTVARIANTE

Artikel-Nr. 53089 030302, Ausladung 300 mm

IXMO

59547000170 UP Funktionseinheit Universal DN 15

PRODUKT

ZEICHNUNG

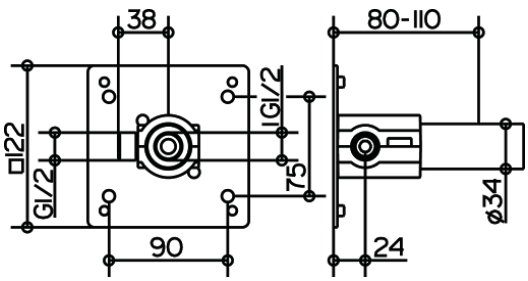

PRODUKTBESCHREIBUNG

zur einfachen Installation von Produkten mit 1/2 Zoll Anschluss in Kombination mit der Montageschiene, Innengewinde G1/2, Einbautiefe 80 - 110 mm

IXMO

53086030100 Kopfbrause

PRODUKT

ZEICHNUNG

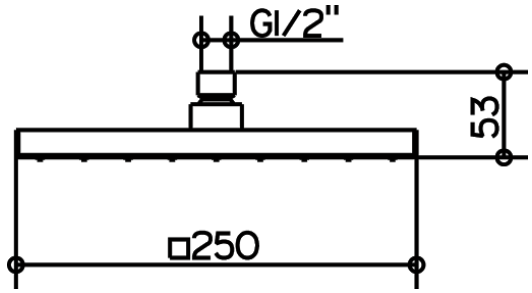

PRODUKTBESCHREIBUNG

eckig, 250 x 250 mm,
Durchflussmenge begrenzt auf 15 l/min.

ABMESSUNGEN

Breite: 250 mm
Länge: 250 mm

IXMO

56080030100 Stabhandbrause

PRODUKT

ZEICHNUNG

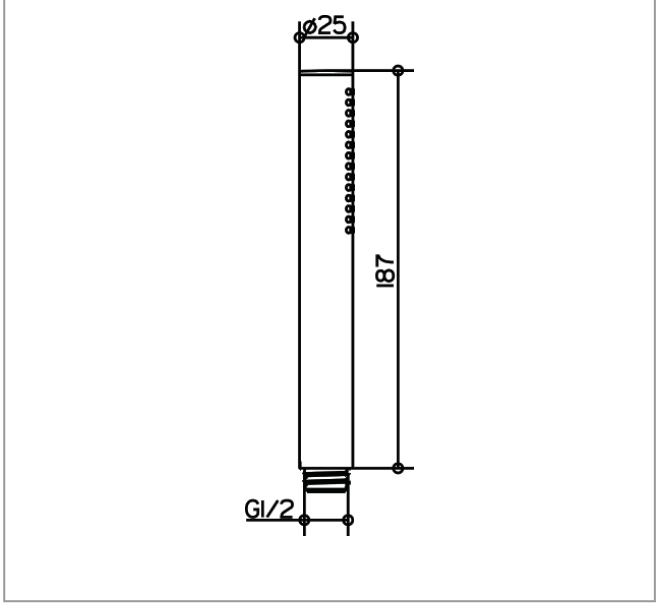

PRODUKTBESCHREIBUNG

mit Normalstrahl, geräuschgeprüft

IXMO

59995031200 Brauseschlauch

PRODUKT

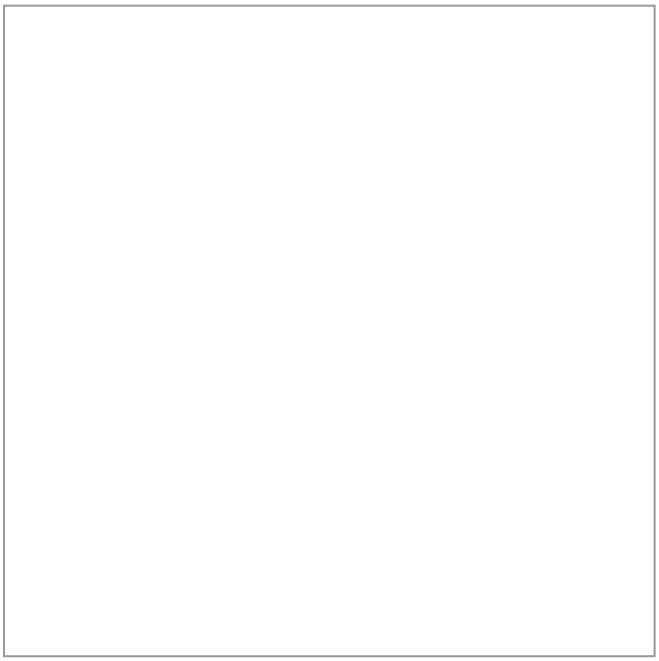

PRODUKTBESCHREIBUNG

mit Metalleffekt und Knickschutz, hochflexibel
mit beidseitig konischer Mutter DN15,
brausenseitig verdrehgesichert

OBERFLÄCHE

Bronze gebürstet

ABMESSUNGEN

Länge: 1250 mm

PRODUKTVARIANTE

Artikel-Nr. 59995 031600, Länge 1600 mm
Artikel-Nr. 59995 032000, Länge 2000 mm

PRODUKTDATENBLATT

KEUCO

IXMO

59570000001 Montageschiene

PRODUKT

ZEICHNUNG

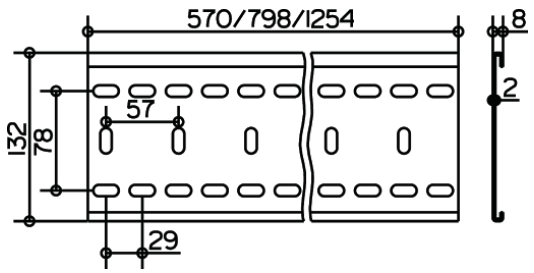

PRODUKTBESCHREIBUNG

zur einfachen und stufenlos justierbaren Montage der IXMO Funktionseinheiten

ABMESSUNGEN

Länge: 570 mm

PRODUKTVARIANTE

Artikel-Nr. 59570 000002, Länge 800 mm
Artikel-Nr. 59570 000003, Länge 1250 mm

PRODUKTDATENBLATT

IXMO

59516031102 Einhebel-Waschtischmischer

PRODUKT

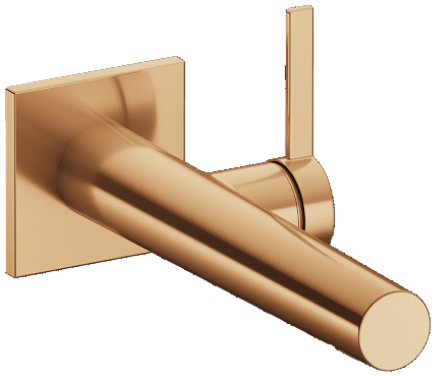

ZEICHNUNG

PRODUKTBESCHREIBUNG

für UP Montage, DN 15, mit eckiger Rosette,
Mischwasserkartusche mit keramischen Dichtscheiben
Luftsprudler SLIM SSR M 24x1, Strahlwinkel verstellbar
Durchflussbegrenzung auf 7,6 l/min.
passend für Grundkörper Art.-Nr. 59916 000075

ABMESSUNGEN

Ausladung: 219 mm

PRODUKTVARIANTE

Artikel-Nr. 59516 030102, Ausladung 187 mm
Artikel-Nr. 59516 032102, Ausladung 265 mm

IXMO

59571000001 Befestigungswinkel

PRODUKT

ZEICHNUNG

PRODUKTBESCHREIBUNG

Set (2 Stück), justierbar
für Montageschiene 59570

PRODUKTDATENBLATT

IXMO

59916000075 UP Funktionseinheit für Einhebel-Waschtischmischer

PRODUKT

ZEICHNUNG

PRODUKTBESCHREIBUNG

Grundkörper für Wandeinbau,
Einbautiefe 70 - 100 mm